CONSERVATORIO STATALE DI MUSICA
“O. RESPIGHI” DI LATINA

Progetto	LAVORI DI RIQUALIFICAZIONE ENERGETICA DELLA SEDE DISTACCATA DEL CONSERVATORIO "O. RESPIGHI" DI LATINA
Fase	PROGETTAZIONE ESECUTIVA

Progettista:

Ing. Andrea Fabbri
Ordine degli Ing. Della Prov. Di Latina – A1885
Viale Italia 1 - 04100 - Latina
Tel: +39 348.6580605
e-mail: fabbri.andrea@me.com
pec:andrea.fabbri7@ingpec.eu

Timbro e Firma
(Ing. Andrea Fabbri)

GRUPPO DI LAVORO
Arch. Daniele Drigo (Progettazione architettonica e sicurezza)

Richiedente:

CONSERVATORIO STATALE DI MUSICA “O. RESPIGHI” DI LATINA
Via Ezio 32, 04100 Latina (Italy)
E-mail: ufficio.protocollo@conslatina.it
PEC: info@pec.conslatina.it

Timbro e Firma
(Il RUP Dott. Maurizio Narducci)

01	13.12.2020	Scorporazione lavori di riqualificazione energetica sede distaccata	A.F	A.F.	M.N.
Rev.	**Data**	**Descrizione**	**Redatto**	**Controllato**	**Approvato**

Titolo **Schema di collegamento dell’impianto di climatizzazione e schemi elettrici**	**TIT02**	
	Codice	**PG2020-02/E-REL-TIT-02/01**

La riproduzione totale o parziale di questo documento è vietata dalla legge

Rev.	Descrizione revisioni e riferimenti ad eventuali documenti sostituiti	Data
00	Prima Emissione	10.07.2020
01	Scorporazione lavori di riqualificazione energetica sede distaccata	13.12.2020

Progetto:
Conservatorio Latina

Disegnato:
Ing. Andrea Fabbri

Coordinato:

N° di Disegno:

Quadro:
3 - QE.FTV_CLIMA

Tensione di esercizio:
400 / 230 V

Icc massima ai morsetti di entrata:
8,053 kA

Famiglia involucri:
CVX630M Quadri monoblocco da pavimento
Livello di segregazione:
Non segregato (forma 1)

Ingombro totale (BxHxP) [mm]:
901x1740x278

Grado IP:
IP55

Corrente Icw:
35 kA

Norma verifica termica:
EN 61439

Data: 22/07/2020

Pagina: 7

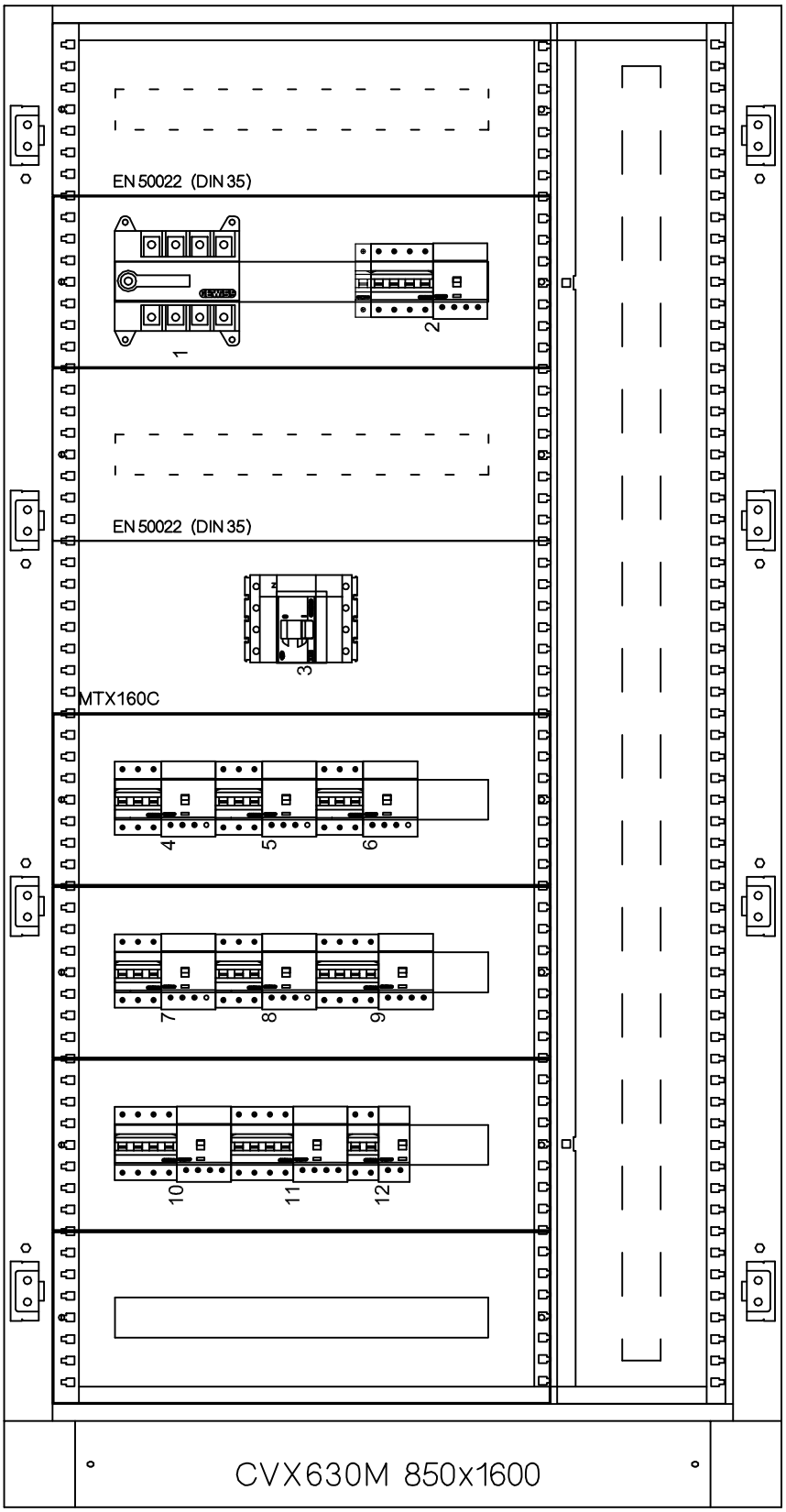

Numero colonna	1
Descrizione	
Famiglia armadio	CVX630M Quadri monoblocco da pavimento
Dimensioni nominali (BxHxP) [mm]	578x1600x278
Dimensioni effettive (BxHxP) [mm]	901x1740x278
Struttura base	GW45067
Montanti	
Telai funzionali	
Vano cavi interno	GW45087
Pannello SX	GW45077
Pannello DX	GW45077
KIT di affiancamento	
Porta (o profili)	GW45167.
Fondo (o profili)	
Zoccolo	
Golfari	
Staffe di rinforzo	

P.C.C. Impianti S.r.l.

Progetto:
Conservatorio Latina

Disegnato:
Ing. Andrea Fabbri

Coordinato:

N° di Disegno:

Quadro:
4 - QE.CDZ.PT

Tensione di esercizio:
400 / 230 V

PI degli apparecchi modulari:
CEI EN 60898

Icc massima ai morsetti di entrata:
1,459 kA

Data: 22/07/2020

Pagina: 8

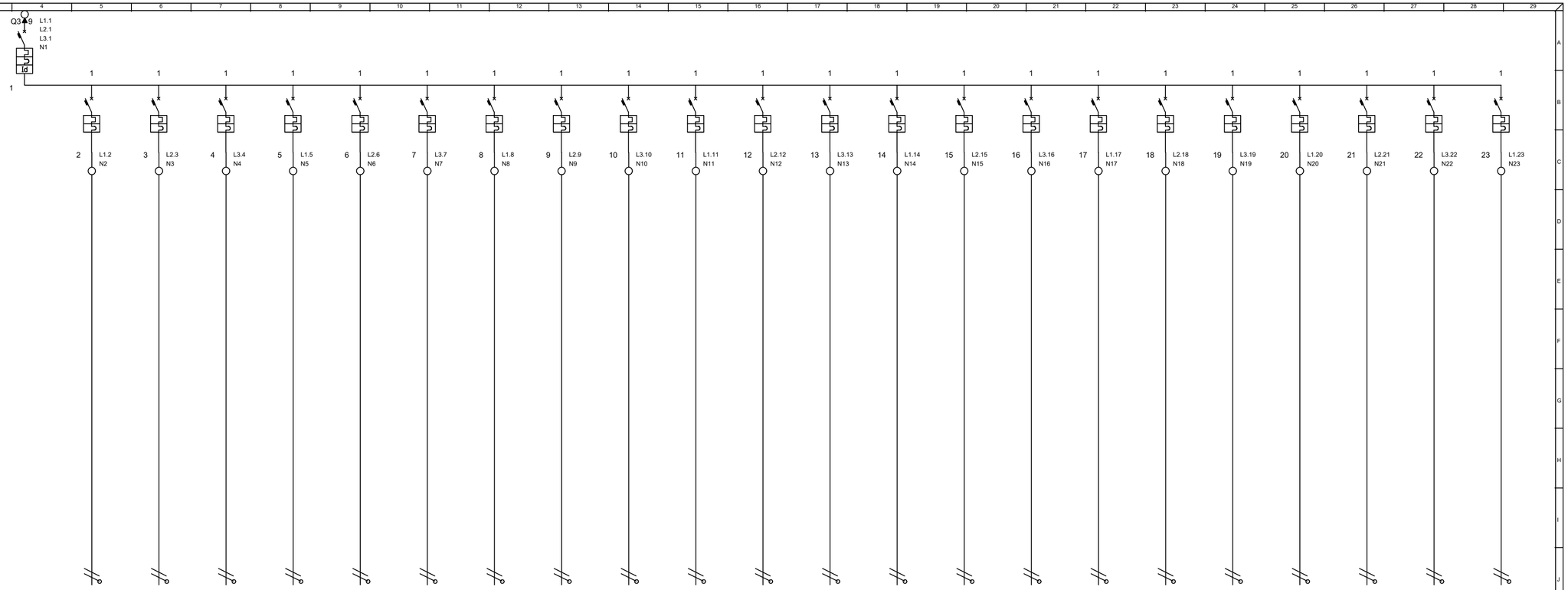

Descrizione linea	Generale	CDZ Locale 1	CDZ Locale 2	CDZ Locale 3	CDZ Locale 4	CDZ Locale 5	CDZ Locale 6	CDZ Locale 7	CDZ Locale 8	CDZ Locale 9	CDZ Locale 10	CDZ Locale 11	CDZ Locale 12	CDZ Locale 13	CDZ Locale 14	CDZ Locale 15	CDZ Locale 16	CDZ Locale 17	CDZ Locale 18	CDZ Sala Aspetto	CDZ Atrio	Riserva	Riserva
Fasi della linea	L1 L2 L3 N	L1 N	L2 N	L3 N	L1 N	L2 N	L3 N	L1 N	L2 N	L3 N	L1 N	L2 N	L3 N	L1 N	L2 N	L3 N	L1 N	L2 N	L3 N	L1 N	L2 N	L3 N	L1 N
Potenza totale	2,340 kW	0,090 kW	0,090 kW	0,090 kW	0,090 kW	0,090 kW	0,090 kW	0,090 kW	0,090 kW	0,090 kW	0,090 kW	0,090 kW	0,090 kW	0,090 kW	0,090 kW	0,090 kW	0,090 kW	0,090 kW	0,090 kW	0,090 kW	0,450 kW	0,090 kW	0,090 kW
CosØ linea	0,90 R	0,90 R	0,90 R	0,90 R	0,90 R	0,90 R	0,90 R	0,90 R	0,90 R	0,90 R	0,90 R	0,90 R	0,90 R	0,90 R	0,90 R	0,90 R	0,90 R	0,90 R	0,90 R	0,90 R	0,90 R	0,90 R	0,90 R
Descrizione cavo																							
Sezione fase [mm²]		2,5	2,5	2,5	2,5	2,5	2,5	2,5	2,5	2,5	2,5	2,5	2,5	2,5	2,5	2,5	2,5	2,5	2,5	2,5	2,5	2,5	2,5
Sezione PE [mm²]		2,5	2,5	2,5	2,5	2,5	2,5	2,5	2,5	2,5	2,5	2,5	2,5	2,5	2,5	2,5	2,5	2,5	2,5	2,5	2,5	2,5	2,5
C.d.T. linea / C.d.T. totale	0,00 / 1,18	0,12 / 1,30	0,12 / 1,30	0,09 / 1,27	0,09 / 1,27	0,06 / 1,24	0,06 / 1,24	0,03 / 1,21	0,03 / 1,21	0,16 / 1,33	0,16 / 1,33	0,16 / 1,33	0,09 / 1,27	0,09 / 1,27	0,06 / 1,24	0,03 / 1,21	0,05 / 1,23	0,06 / 1,24	0,09 / 1,27	0,19 / 1,36	0,93 / 2,11	0,09 / 1,27	0,09 / 1,27
Poli	4	1+N	1+N	1+N	1+N	1+N	1+N	1+N	1+N	1+N	1+N	1+N	1+N	1+N	1+N	1+N	1+N	1+N	1+N	1+N	1+N	1+N	1+N
Tipo differenziale	Tipo A Istantaneo																						
Curva	C	C	C	C	C	C	C	C	C	C	C	C	C	C	C	C	C	C	C	C	C	C	C
Potere di interruzione Icn/Icu [kA]	6,00	6,00	6,00	6,00	6,00	6,00	6,00	6,00	6,00	6,00	6,00	6,00	6,00	6,00	6,00	6,00	6,00	6,00	6,00	6,00	6,00	6,00	6,00
Idiff [A] / Tdiff [s]	0,03 / 0,0																						
Corrente nominale In [A]	20,00	6,00	10,00	6,00	6,00	6,00	6,00	6,00	6,00	6,00	6,00	10,00	6,00	6,00	6,00	6,00	6,00	6,00	6,00	10,00	10,00	6,00	6,00
Portata fase [A]		36,00	36,00	36,00	36,00	36,00	36,00	36,00	36,00	36,00	36,00	36,00	36,00	36,00	36,00	36,00	36,00	36,00	36,00	36,00	36,00	36,00	36,00
Corrente di impiego Ib [A]	4,78	0,43	0,43	0,43	0,43	0,43	0,43	0,43	0,43	0,43	0,43	0,43	0,43	0,43	0,43	0,43	0,43	0,43	0,43	0,43	2,17	0,43	0,43
Sigla cavo		FG16(O)M16	FG16(O)M16	FG16(O)M16	FG16(O)M16	FG16(O)M16	FG16(O)M16	FG16(O)M16	FG16(O)M16	FG16(O)M16	FG16(O)M16	FG16(O)M16	FG16(O)M16	FG16(O)M16	FG16(O)M16	FG16(O)M16	FG16(O)M16	FG16(O)M16	FG16(O)M16	FG16(O)M16	FG16(O)M16	FG16(O)M16	FG16(O)M16

Progetto:
Conservatorio Latina

Disegnato:
Ing. Andrea Fabbri

Coordinato:

N° di Disegno:

Quadro:
4 - QE.CDZ.PT

Tensione di esercizio:
400 / 230 V

Icc massima ai morsetti di entrata:
1,459 kA

Famiglia involucri:
CVX160E Quadri da parete con telaio estraibile

Livello di segregazione:
Non segregato (forma 1)

Ingombro totale (BxHxP) [mm]:
700x700x140

Grado IP:
IP40

Corrente Icw:
10 kA

Norma verifica termica:
EN 61439

Data: 22/07/2020

Pagina: 9

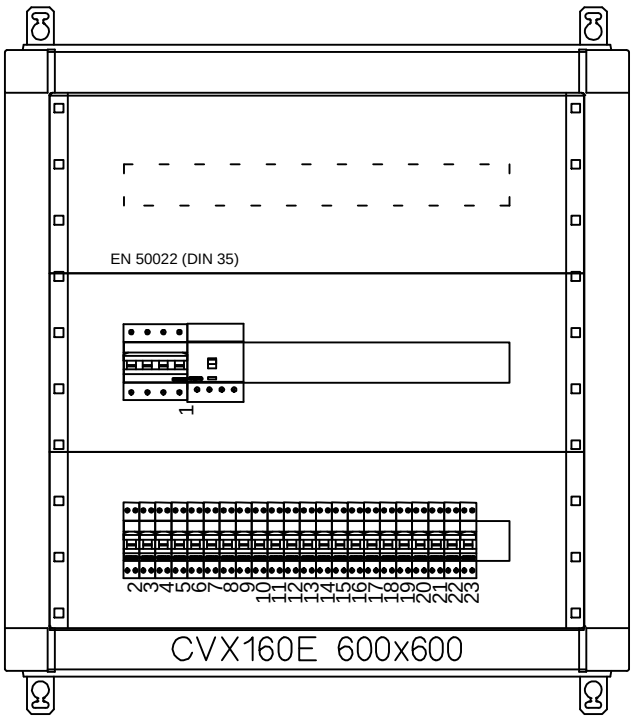

Numero colonna	1
Descrizione	
Famiglia armadio	CVX160E Quadri da parete con telaio estraibile
Dimensioni nominali (BxHxP) [mm]	600x600x140
Dimensioni effettive (BxHxP) [mm]	700x700x140
Struttura base	CVX160E 600x600x170
Montanti	
Telai funzionali	
Vano cavi interno	
Pannello SX	
Pannello DX	
KIT daffiancamento	
Porta (o profili)	GW47011E
Fondo (o profili)	
Zoccolo	
Golfari	
Staffe di rinforzo	

Progetto:
Conservatorio Latina

Disegnato:
Ing. Andrea Fabbri

Coordinato:

N° di Disegno:

Quadro:
5 - QE.CDZ.P1

Tensione di esercizio:
400 / 230 V

PI degli apparecchi modulari:
CEI EN 60898

Icc massima ai morsetti di entrata:
1,030 kA

Data: 22/07/2020

Pagina: 10

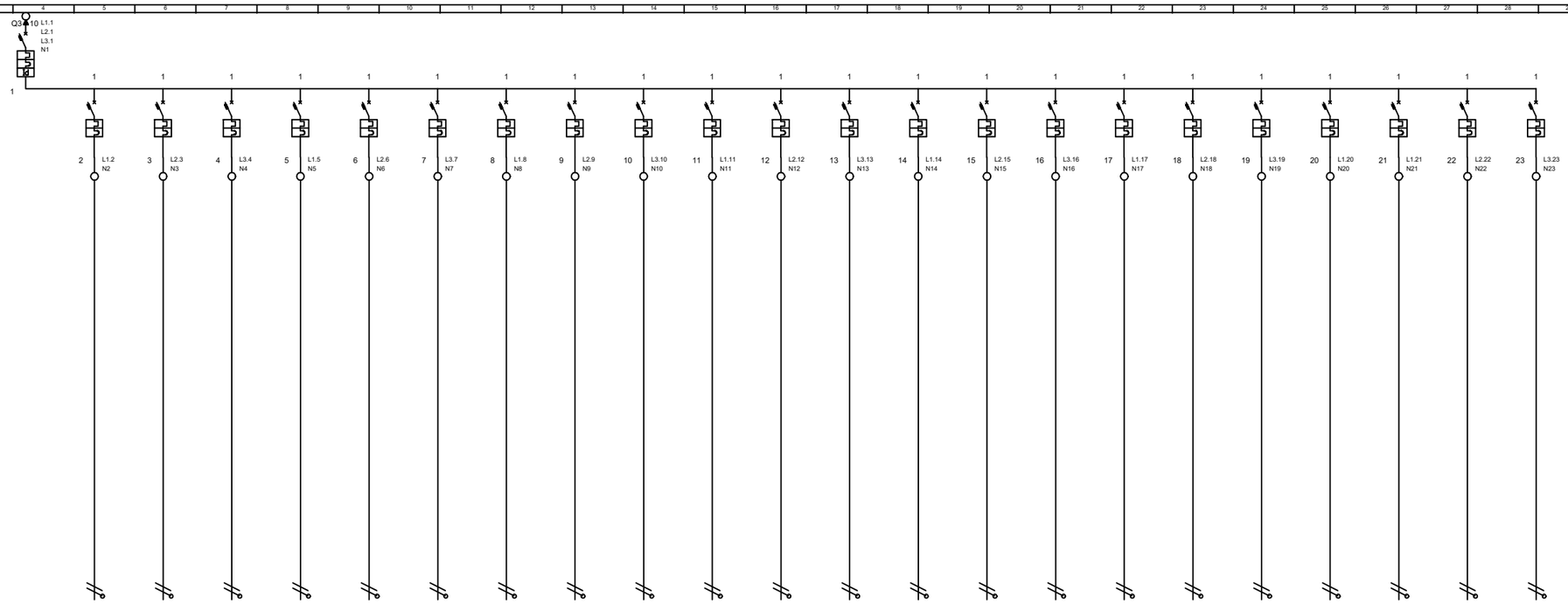

Descrizione linea	Generale	CDZ Locale 22	CDZ Locale 23	CDZ Locale 24	CDZ Locale 25	CDZ Locale 26	CDZ Locale 27	CDZ Locale 28	CDZ Locale 30	CDZ Locale 31	CDZ Locale 32	CDZ Locale 33	CDZ Locale 34	CDZ Locale 35	CDZ Locale 36	CDZ Locale 37	CDZ Locale 40	CDZ Locale 41	CDZ Locale 42	CDZ Locale 44	CDZ Locale 44	Riserva	Riserva
Fasi della linea	L1 L2 L3 N	L1 N	L2 N	L3 N	L1 N	L2 N	L3 N	L1 N	L2 N	L3 N	L1 N	L2 N	L3 N	L1 N	L2 N	L3 N	L1 N	L2 N	L3 N	L1 N	L1 N	L2 N	L3 N
Potenza totale	2,610 kW	0,090 kW	0,090 kW	0,090 kW	0,090 kW	0,090 kW	0,090 kW	0,180 kW	0,180 kW	0,090 kW	0,090 kW	0,090 kW	0,090 kW	0,090 kW	0,090 kW	0,090 kW	0,090 kW	0,180 kW	0,090 kW	0,090 kW	0,450 kW	0,090 kW	0,090 kW
CosØ linea	0,90 R	0,90 R	0,90 R	0,90 R	0,90 R	0,90 R	0,90 R	0,90 R	0,90 R	0,90 R	0,90 R	0,90 R	0,90 R	0,90 R	0,90 R	0,90 R	0,90 R	0,90 R	0,90 R	0,90 R	0,90 R	0,90 R	0,90 R
Descrizione cavo																							
Sezione fase [mm²]		2,5	2,5	2,5	2,5	2,5	2,5	2,5	2,5	2,5	2,5	2,5	2,5	2,5	2,5	2,5	2,5	2,5	2,5	2,5	2,5	2,5	2,5
Sezione PE [mm²]		2,5	2,5	2,5	2,5	2,5	2,5	2,5	2,5	2,5	2,5	2,5	2,5	2,5	2,5	2,5	2,5	2,5	2,5	2,5	2,5	2,5	2,5
C.d.T. linea / C.d.T. totale	0,00 / 1,35	0,15 / 1,51	0,16 / 1,51	0,12 / 1,48	0,12 / 1,48	0,09 / 1,45	0,09 / 1,45	0,12 / 1,48	0,37 / 1,72	0,15 / 1,51	0,15 / 1,51	0,12 / 1,48	0,09 / 1,45	0,06 / 1,42	0,05 / 1,40	0,06 / 1,42	0,09 / 1,45	0,21 / 1,57	0,11 / 1,46	0,14 / 1,49	0,61 / 1,97	0,14 / 1,49	0,14 / 1,49
Poli	4	1+N	1+N	1+N	1+N	1+N	1+N	1+N	1+N	1+N	1+N	1+N	1+N	1+N	1+N	1+N	1+N	1+N	1+N	1+N	1+N	1+N	1+N
Tipo differenziale	Tipo A Istantanea																						
Curva	C	C	C	C	C	C	C	C	C	C	C	C	C	C	C	C	C	C	C	C	C	C	C
Potere di interruzione Icn/Icu [kA]	6,00	6,00	6,00	6,00	6,00	6,00	6,00	6,00	6,00	6,00	6,00	6,00	6,00	6,00	6,00	6,00	6,00	6,00	6,00	6,00	6,00	6,00	6,00
Idiff [A] / Tdiff [s]	0,03 / 0,0																						
Corrente nominale In [A]	20,00	6,00	6,00	6,00	6,00	6,00	6,00	6,00	6,00	6,00	6,00	6,00	6,00	6,00	6,00	6,00	6,00	6,00	6,00	6,00	6,00	6,00	6,00
Portata fase [A]		30,00	36,00	36,00	30,00	30,00	30,00	30,00	30,00	30,00	30,00	30,00	30,00	30,00	30,00	30,00	30,00	30,00	30,00	30,00	30,00	30,00	30,00
Corrente di impiego Ib [A]	5,65	0,43	0,43	0,43	0,43	0,43	0,43	0,87	0,87	0,43	0,43	0,43	0,43	0,43	0,43	0,43	0,43	0,87	0,43	0,43	2,17	0,43	0,43
Sigla cavo		FG16(O)M16	FG16(O)M16	FG16(OM)16	FG16(O)M16	FG16(O)M16	FG16(O)M16	FG16(O)M16	FG16(O)M16	FG16(O)M16	FG16(O)M16	FG16(O)M16	FG16(O)M16	FG16(O)M16	FG16(O)M16	FG16(O)M16	FG16(O)M16	FG16(O)M16	FG16(O)M16	FG16(O)M16	FG16(O)M16	FG16(O)M16	FG16(O)M16

Progetto:
Conservatorio Latina

Disegnato:
Ing. Andrea Fabbri

Coordinato:

N° di Disegno:

Quadro:
5 - QE.CDZ.P1

Tensione di esercizio:
400 / 230 V

Icc massima ai morsetti di entrata:
1,030 kA

Famiglia involucri:
CVX160E Quadri da parete con telaio estraibile

Livello di segregazione:
Non segregato (forma 1)

Ingombro totale (BxHxP) [mm]:
700x700x140

Grado IP:
IP40

Corrente Icw:
10 kA

Norma verifica termica:
EN 61439

Data: 22/07/2020

Pagina: 11

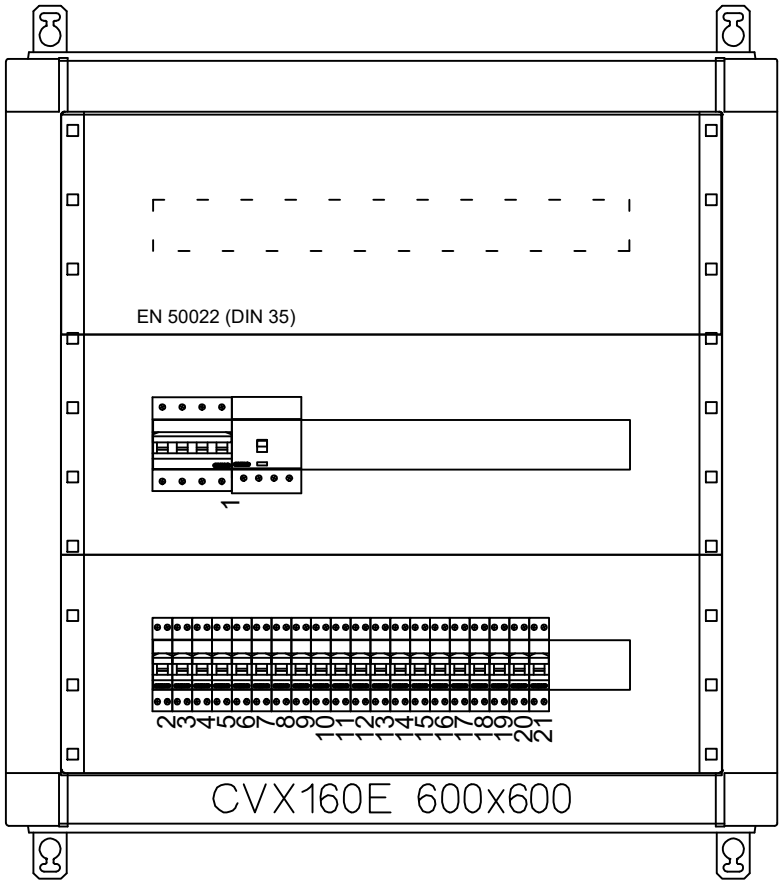

Numero colonna	1
Descrizione	
Famiglia armadio	CVX160E Quadri da parete con telaio estraibile
Dimensioni nominali (BxHxP) [mm]	600x600x140
Dimensioni effettive (BxHxP) [mm]	700x700x140
Struttura base	CVX160E 600x600x170
Montanti	
Telai funzionali	
Vano cavi interno	
Pannello SX	
Pannello DX	
KIT daffiancamento	
Porta (o profili)	GW47011E
Fondo (o profili)	
Zoccolo	
Golfari	
Staffe di rinforzo	

Progetto:
Conservatorio Latina

Disegnato:
Ing. Andrea Fabbri

Coordinato:

Disegno:
Schema collegamento semplificato comandi

Quadro:

Tensione di esercizio:
400 / 230 V

PI degli apparecchi modulari:
CEI EN 60898

Icc massima ai morsetti di entrata:

Data: 22/07/2020

Pagina: 12

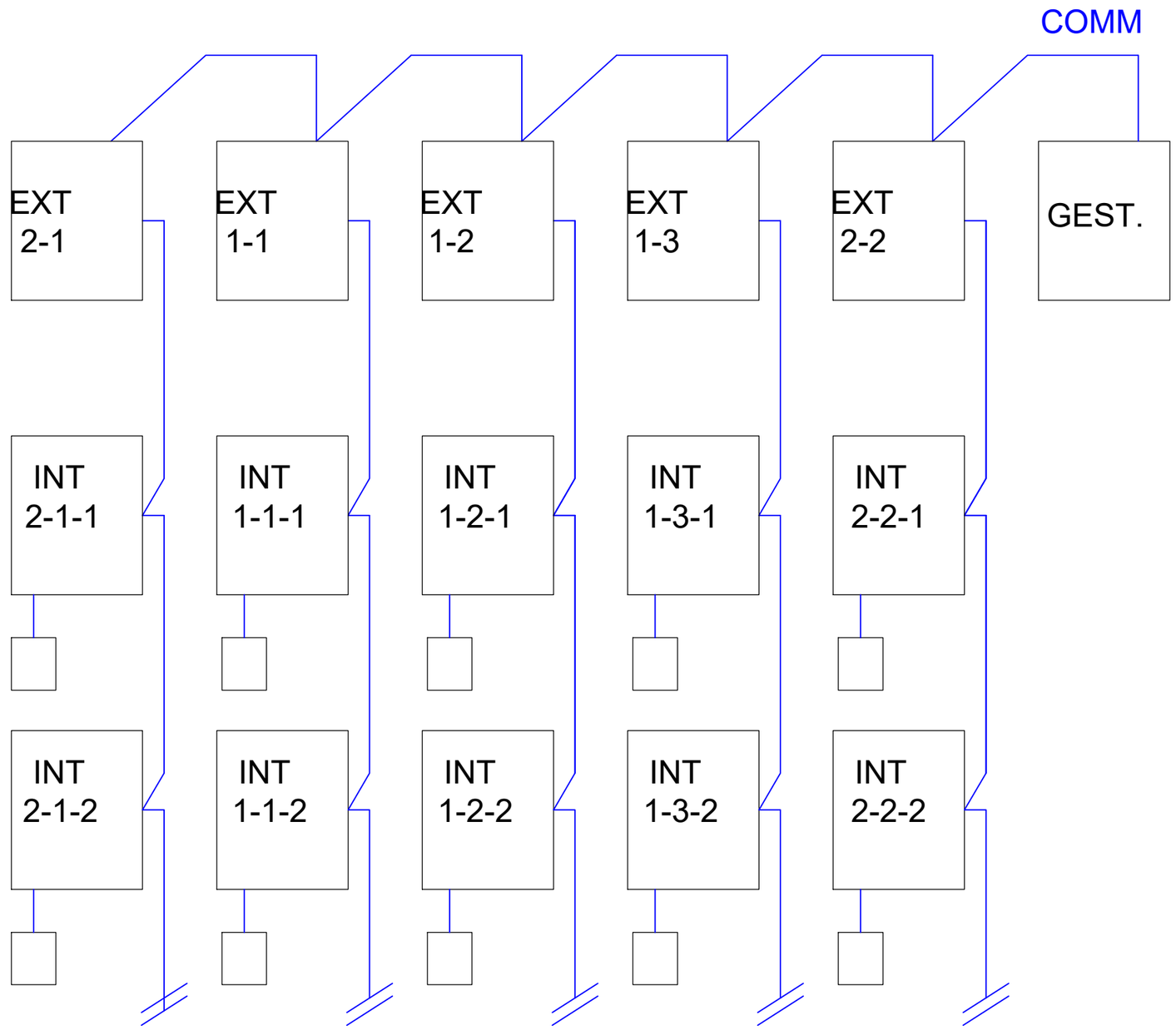

LEGENDA	
1	SPLIT A CASSETTA 60X60 cm . Pth = 3,2 kW, Pfr = 2,8 kW
2	SPLIT A CASSETTA 60X60 cm . Pth = 4,1 kW, Pfr = 3,6 kW
3	SPLIT A PARETE ALTA . Pth = 2,5 kW, Pfr = 2,2 kW
4	SPLIT A PARETE ALTA . Pth = 3,2 kW, Pfr = 2,8 kW
5	SPLIT A PARETE ALTA . Pth = 4,0 kW, Pfr = 3,6 kW
6	SPLIT A PARETE ALTA . Pth = 5,0 kW, Pfr = 4,5 kW
G	COPPIA DI GIUNTI DERIVAZIONE A 2 VIE <= 33,5 kW
C	COPPIA DI COLLETTORI A PETTINE 8 VIE <= 35 kW
1-x	UNITA' ESTERNA VRF. Pth = 37,5 kW, Pfr = 33,5 kW, COP = 4,02, EER = 3,63
2-x	UNITA' ESTERNA VRF. Pth = 45,0 kW, Pfr = 40,0 kW, COP = 4,04, EER = 3,70

Progetto:
Conservatorio Latina

Disegnato:
Ing. Andrea Fabbri

Coordinato:

Disegno:
Schema collegamenti tubazioni frigo

Quadro:
6 - QE.FTV

Tensione di esercizio:
400 / 230 V

PI degli apparecchi modulari:
CEI EN 60898

Icc massima ai morsetti di entrata:
0,000 kA

Data: 22/07/2020

Pagina:

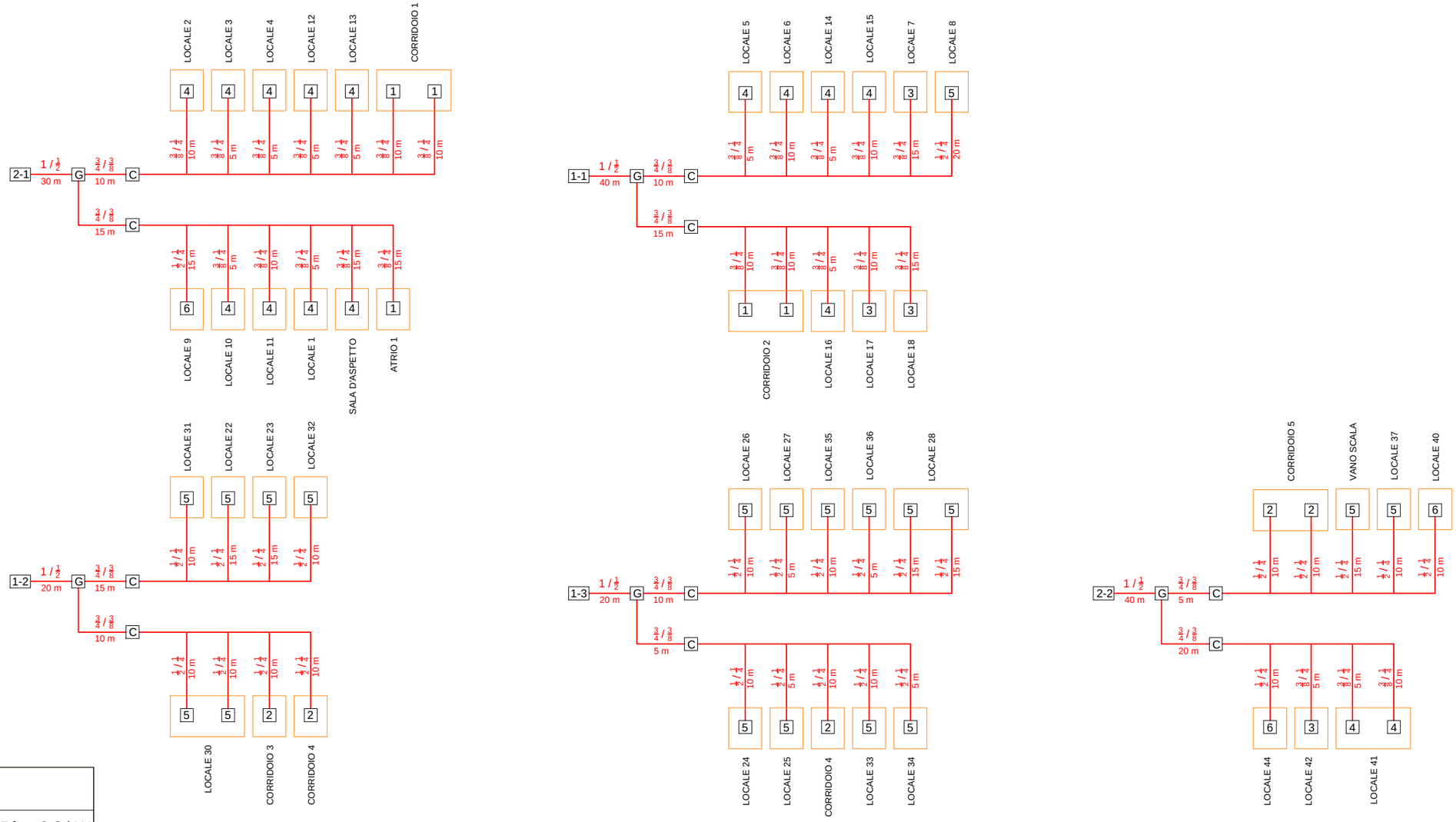

LEGENDA	
1	SPLIT A CASSETTA 60X60 cm . Pth = 3,2 kW, Pfr = 2,8 kW
2	SPLIT A CASSETTA 60X60 cm . Pth = 4,1 kW, Pfr = 3,6 kW
3	SPLIT A PARETE ALTA . Pth = 2,5 kW, Pfr = 2,2 kW
4	SPLIT A PARETE ALTA . Pth = 3,2 kW, Pfr = 2,8 kW
5	SPLIT A PARETE ALTA . Pth = 4,0 kW, Pfr = 3,6 kW
6	SPLIT A PARETE ALTA . Pth = 5,0 kW, Pfr = 4,5 kW
G	COPPIA DI GIUNTI DERIVAZIONE A 2 VIE <= 33,5 kW
C	COPPIA DI COLLETTORI A PETTINE 8 VIE <= 35 kW
1-x	UNITA' ESTERNA VRF. Pth = 37,5 kW, Pfr = 33,5 kW, COP = 4,02, EER = 3,63
2-x	UNITA' ESTERNA VRF. Pth = 45,0 kW, Pfr = 40,0 kW, COP = 4,04, EER = 3,70

Progetto:
Conservatorio Latina

Disegnato:
Ing. Andrea Fabbri

Coordinato:

Disegno:
Schema a blocchi impianto

Quadro:

Tensione di esercizio:
400 / 230 V

PI degli apparecchi modulari:
CEI EN 60898

Data: 22/07/2020

Pagina: 3

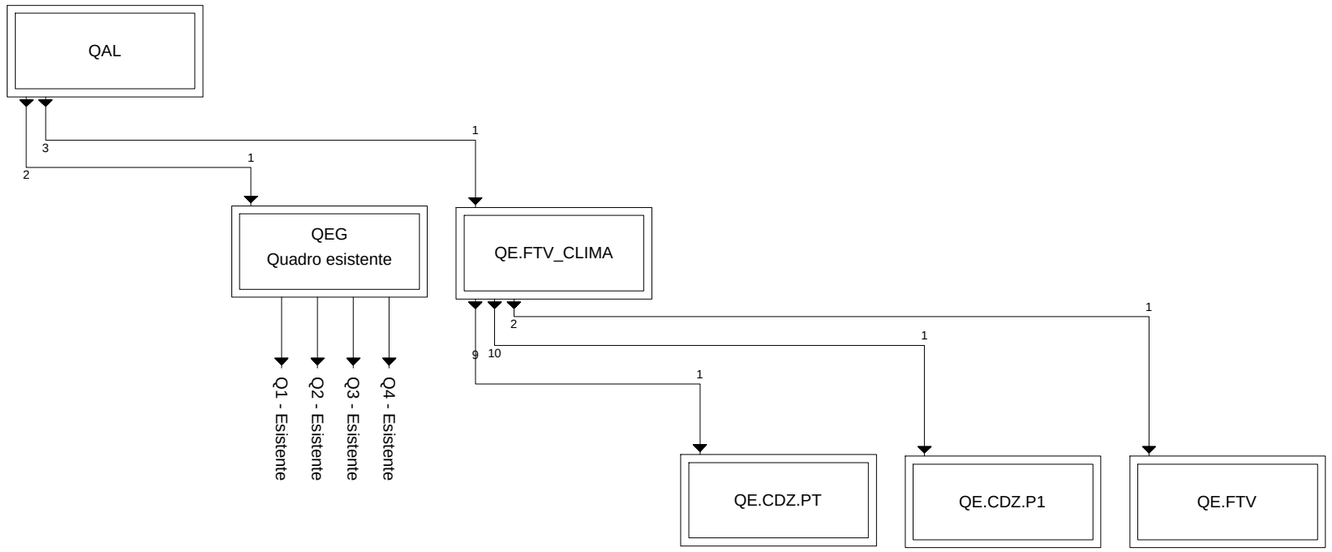

Descrizione	QAL	QEG	QE.FTV_CLIMA	QE.CDZ.PT	QE.CDZ.P1	QE.FTV			
Alimentazione - Sezione di Fase [mm²]	50,0	35,0	35,0	6,0	6,0	10,0			
Alimentazione - Sezione di Neutro [mm²]	25,0	16,0	16,0	6,0	6,0	10,0			
Alimentazione - Sezione di PE [mm²]	25,0	16,0	16,0	6,0	6,0	10,0			
Alimentazione - Icc massima ai morsetti di entrata [kA]	15,733	10,581	8,053	1,459	1,030	0,000			
Alimentazione - Corrente Fase L1 [A]	122,98	125,00	120,96	3,48	5,65	0,11			
Alimentazione - Corrente Fase L2 [A]	122,77	125,00	120,54	4,78	3,91	0,02			
Alimentazione - Corrente Fase L3 [A]	121,79	125,00	118,58	3,04	3,04	0,02			
Alimentazione - Corrente Fase N [A]	1,10	0,00	2,20	1,57	2,30	0,10			
Calcolo del potere di interruzione	Icn / Icu	Icn / Icu	Icn / Icu	Icn / Icu	Icn / Icu	Icn / Icu			
PI degli apparecchi modulari secondo la norma	CEI EN 60947-2	CEI EN 60947-2	CEI EN 60947-2	CEI EN 60898	CEI EN 60898	CEI EN 60898			
Note									

Progetto:
Conservatorio Latina

Disegnato:
Ing. Andrea Fabbri

Coordinato:

N° di Disegno:

Quadro:
1 - QAL

Tensione di esercizio:
400 / 230 V

PI degli apparecchi modulari:
CEI EN 60947-2

Icc massima ai morsetti di entrata:
15,733 kA

Data: 22/07/2020

Pagina: 4

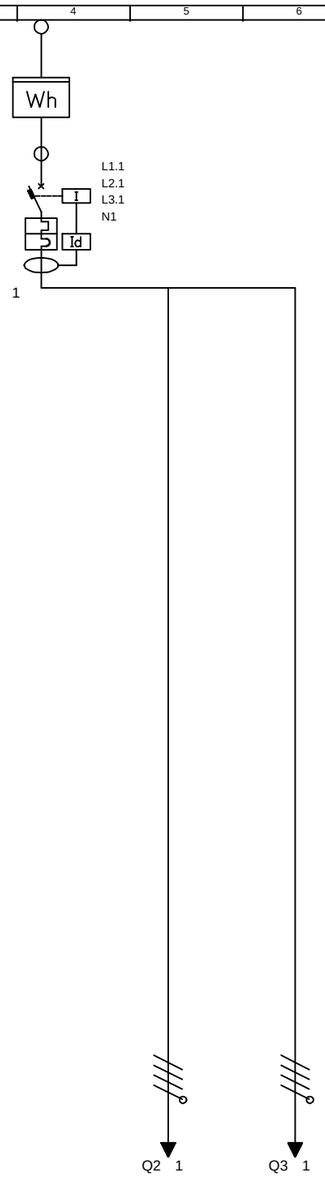

Descrizione linea	Generale	Linea QEG	Linea QE.FTV.CLIMA													
Fasi della linea	L1 L2 L3 N	L1 L2 L3 N	L1 L2 L3 N													
Potenza totale	177,766 kW	77,850 kW	99,916 kW													
CosØ linea	0,90 R															
Descrizione cavo																
Sezione fase [mm²]	50,0	35,0	35,0													
Sezione PE [mm²]	25,0	16,0	16,0													
C.d.T. linea / C.d.T. totale	0,02 / 0,02	0,51 / 0,53	0,65 / 0,93													
Poli	4	4	4													
Tipo differenziale	Tipo A Regolabile															
Curva																
Potere di interruzione Icn/Icu [kA]	16,00															
Idiff [A] / Tdiff [s]	0,03 / 0,0															
Corrente nominale In [A]	160,00															
Portata fase [A]	167,00															
Corrente di impiego Ib [A]	122,98															
Sigla cavo	FG16(O)M16	FG16(O)M16	FG16(O)M16													

Progetto:
Conservatorio Latina

Disegnato:
Ing. Andrea Fabbri

Coordinato:

N° di Disegno:

Quadro:
1 - QAL

Tensione di esercizio:
400 / 230 V

Icc massima ai morsetti di entrata:
15,733 kA

Famiglia involucri:
CVX160E Quadri da parete con telaio estraibile
Livello di segregazione:
Non segregato (forma 1)

Ingombro totale (BxHxP) [mm]:
700x700x140

Grado IP:
IP40

Corrente Icw:
10 kA

Norma verifica termica:
EN 61439

Data: 22/07/2020

Pagina: 5

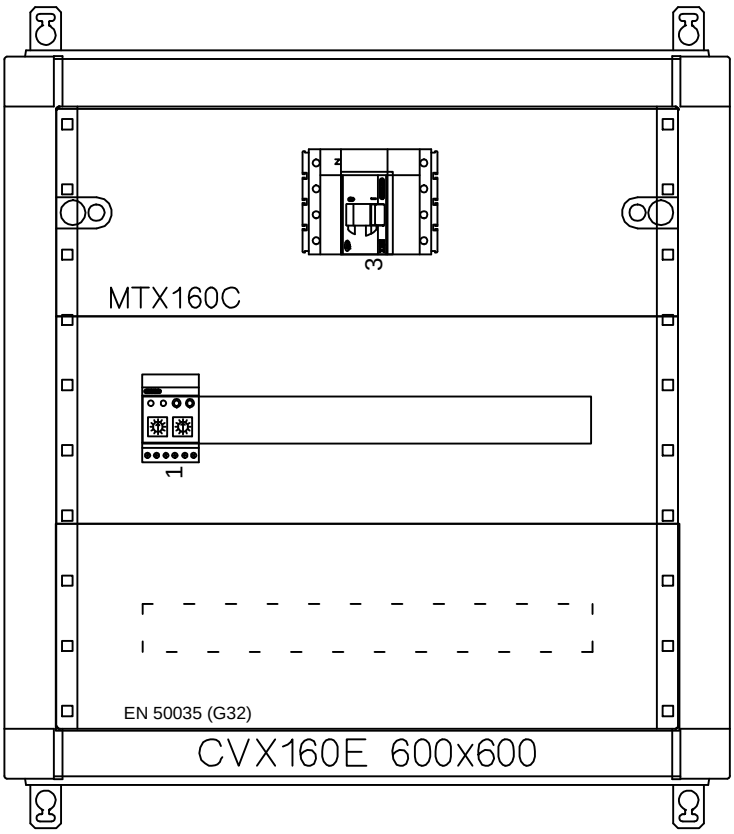

Numero colonna	1
Descrizione	
Famiglia armadio	CVX160E Quadri da parete con telaio estraibile
Dimensioni nominali (BxHxP) [mm]	600x600x140
Dimensioni effettive (BxHxP) [mm]	700x700x140
Struttura base	CVX160E 600x600x170
Montanti	
Telai funzionali	
Vano cavi interno	
Pannello SX	
Pannello DX	
KIT daffiancamento	
Porta (o profili)	GW47011E
Fondo (o profili)	
Zoccolo	
Golfari	
Staffe di rinforzo	

Progetto:
Conservatorio Latina

Disegnato:
Ing. Andrea Fabbri

Coordinato:

N° di Disegno:

Quadro:
3 - QE.FTV.CLIMA

Tensione di esercizio:
400 / 230 V

PI degli apparecchi modulari:
CEI EN 60947-2

Icc massima ai morsetti di entrata:
8,053 kA

Data: 22/07/2020

Pagina: 6

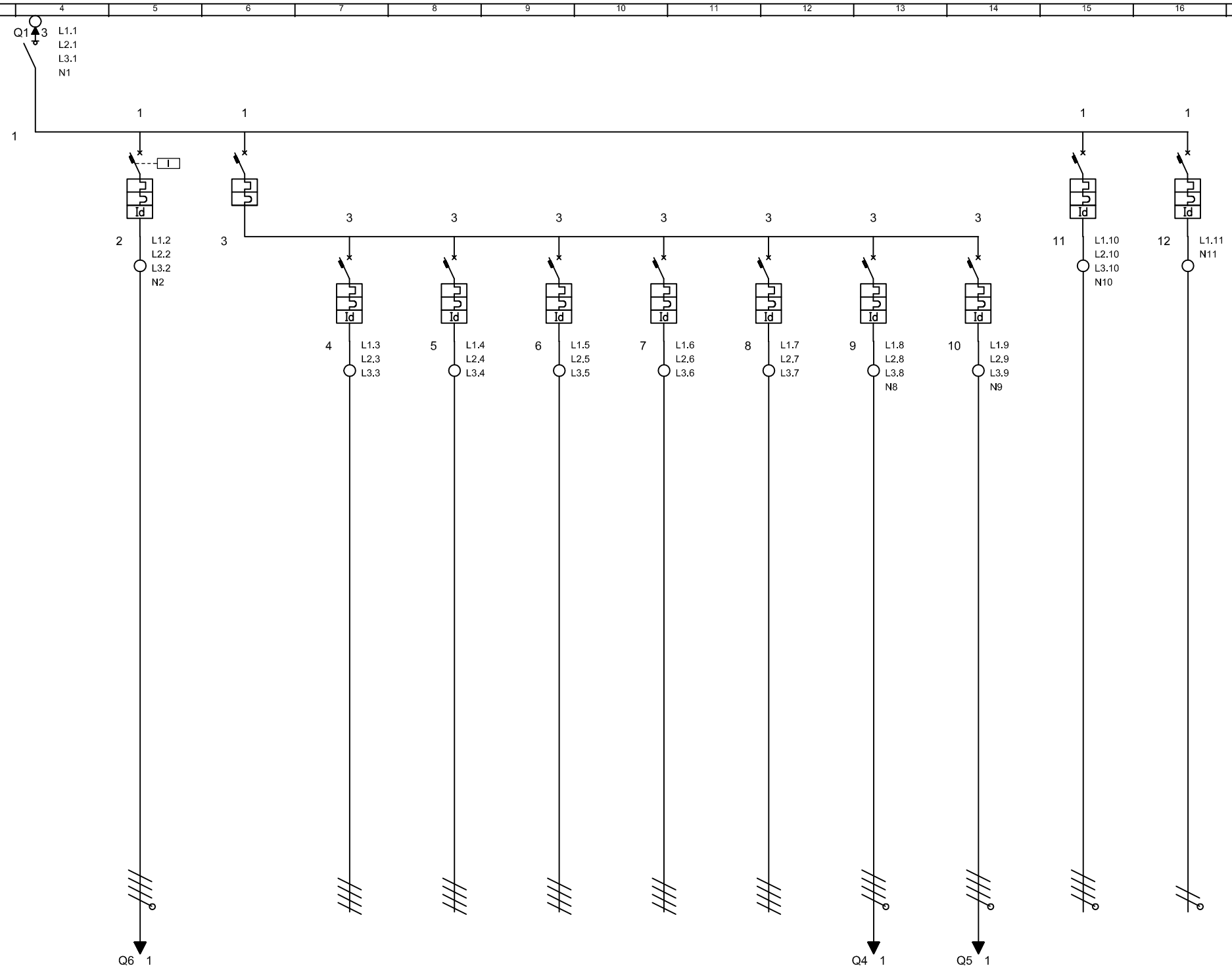

Descrizione linea	Generale	Generale FTV	Generale CDZ	GF1	GF2	GF3	GF4	GF5	QE.CDZ.PT	QE.CDZ.P1	Riserva	Riserva
Fasi della linea	L1 L2 L3 N	L1 L2 L3 N	L1 L2 L3 N	L1 L2 L3 N	L1 L2 L3 N	L1 L2 L3 N	L1 L2 L3 N	L1 L2 L3 N	L1 L2 L3 N	L1 L2 L3 N	L1 L2 L3 N	L1 N
Potenza totale	99,916 kW	0,300 kW	99,616 kW	18,684 kW	18,684 kW	18,684 kW	19,307 kW	19,307 kW	2,340 kW	2,610 kW	3,000 kW	3,312 kW
CosØ linea	0,90 R	0,90 R	0,90 R	0,90 R	0,90 R	0,90 R	0,90 R	0,90 R	0,90 R	0,90 R	0,90 R	0,90 R
Descrizione cavo												
Sezione fase [mm²]		10,0		16,0	16,0	16,0	16,0	16,0	6,0	6,0	4,0	6,0
Sezione PE [mm²]		10,0		16,0	16,0	16,0	16,0	16,0	6,0	6,0	4,0	6,0
C.d.T. linea / C.d.T. totale	0,00 / 0,93	0,00 / 0,93	0,00 / 0,93	1,04 / 1,97	1,04 / 1,97	1,04 / 1,97	1,07 / 2,00	1,07 / 2,00	0,25 / 1,18	0,42 / 1,35	0,00 / 0,00	0,00 / 0,00
Poli	4	4	4	3	3	3	3	3	4	4	4	1+N
Tipo differenziale		Tipo A Istantaneo		Tipo A Istantaneo	Tipo A Istantaneo	Tipo A Istantaneo	Tipo A Istantaneo	Tipo A Istantaneo	Tipo A Istantaneo	Tipo A Istantaneo	Tipo A Istantaneo	Tipo A Istantaneo
Curva		C		C	C	C	C	C	C	C	C	C
Potere di interruzione Icn/Icu [kA]		12,50	16,00	12,50	12,50	12,50	12,50	12,50	10,00	15,00	10,00	10,00
Idiff [A] / Tdiff [s]		0,30 / 0,0		0,30 / 0,0	0,30 / 0,0	0,30 / 0,0	0,30 / 0,0	0,30 / 0,0	0,30 / 0,0	0,30 / 0,0	0,30 / 0,0	0,30 / 0,0
Corrente nominale In [A]	160,00	50,00	160,00	32,00	32,00	32,00	32,00	32,00	20,00	20,00	16,00	16,00
Portata fase [A]		75,00		100,00	100,00	100,00	100,00	100,00	46,00	54,00	42,00	63,00
Corrente di impiego Ib [A]	120,96	0,11	120,85	30,00	30,00	30,00	31,00	31,00	4,78	5,65	0,48	0,16
Sigla cavo		FG16(O)M16		FG16(O)M16	FG6(O)M16	FG16(O)M16	FG16(O)M16	FG16(O)M16		FG16(O)M16	FG16(O)M16	FG16(O)M16